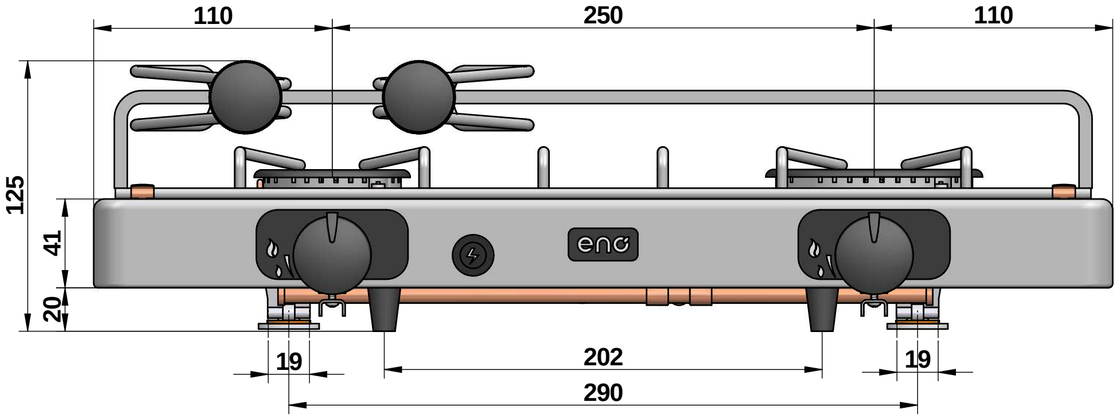

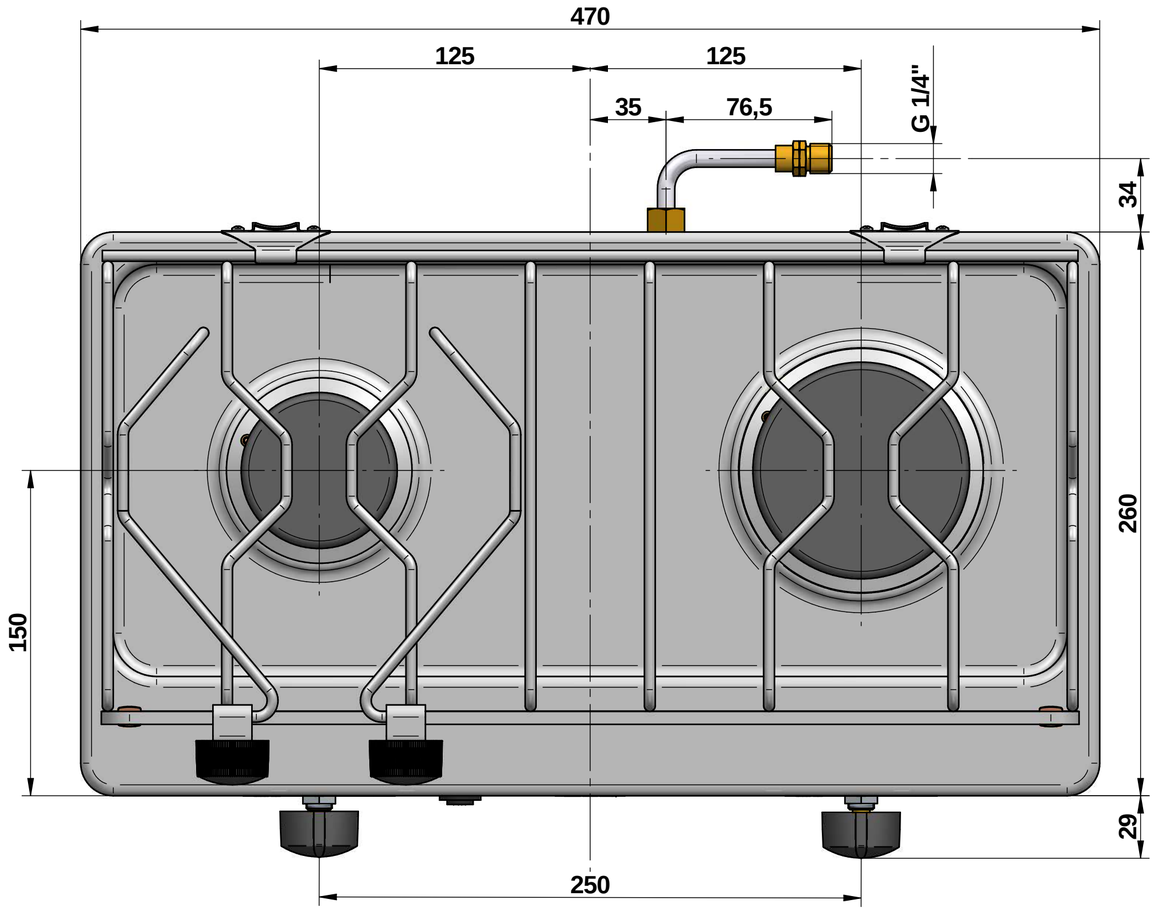

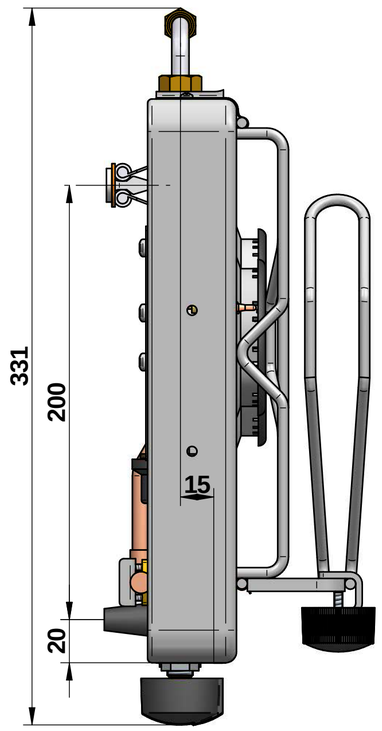

Surface:	Trait. de Surface:	Masse: 0,000 kg

Ce document est la propriété exclusive de la société ENO.
Toute communication, divulgation ou reproduction, même partielle
doit faire l'objet d'une autorisation écrite de son proprietaire.

Dessiné par: be1 le 25/05/2021

Vérifié par: le

ECHELLE : 1:2

Format: A 2

95, rue de la terraudière
B.P. 8532
79025 NIORT Cedex 09

RECHAUD-PLAT 2 FX A/ALLUMAGE SUR PIEDS CLIPSABLES

\\enteno.local\eno\Betude\PRODUITS FINIS\062391011095A.asm

Pages 2 / 1

062391011095

Dernière Modif. le 05/06/2025 A