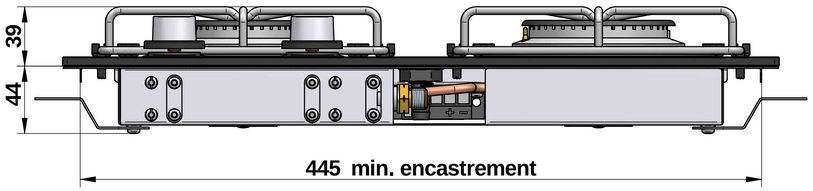


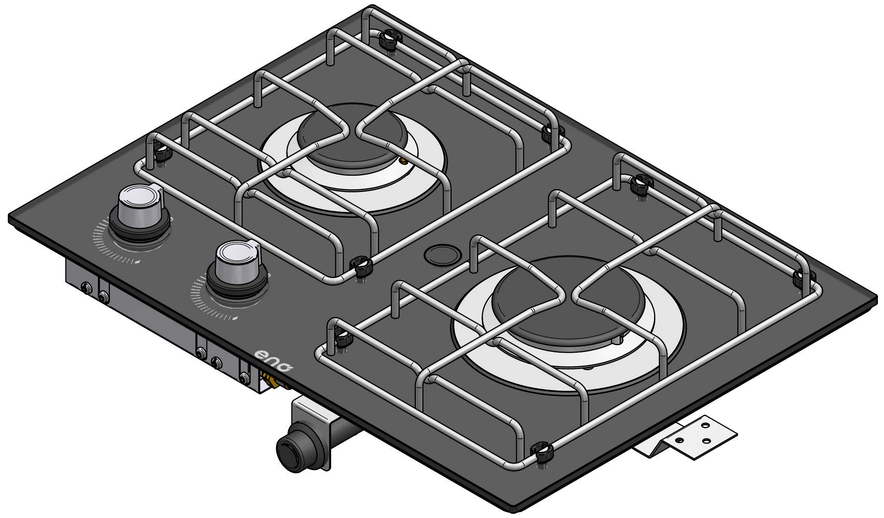

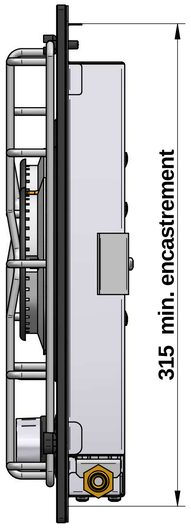


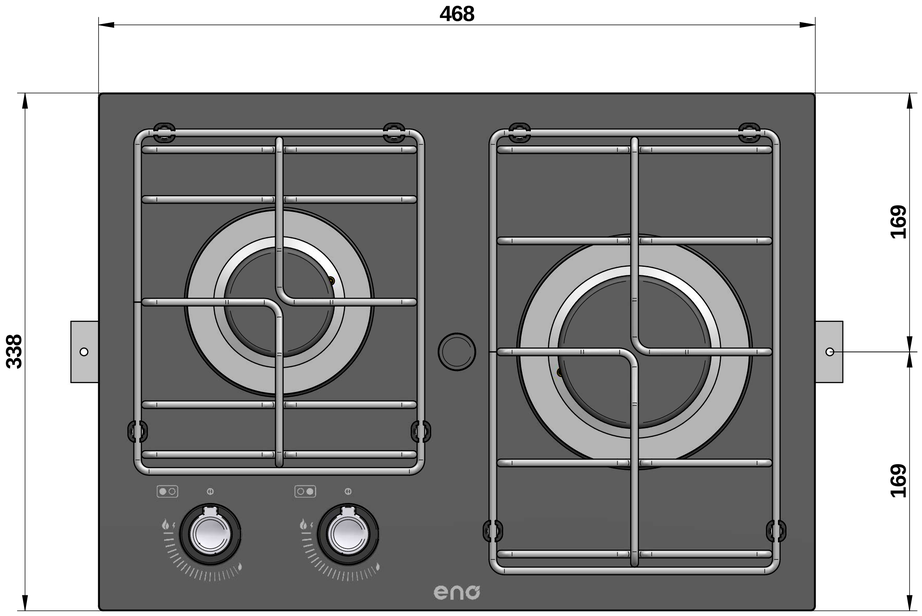


| | | |
|---|---|---|
| Surface: | Trait. de Surface: | Masse: 5,104 kg |

Ce document est la propriété exclusive de la société ENO.
Toute communication, divulgation ou reproduction, même partielle
doit faire l'objet d'une autorisation écrite de son proprietaire.

Dessiné par: be1 le 18/06/2024

Vérifié par: le

ECHELLE : 1:2

Format: A1

95, rue de la Terraudière
79000 NIORT

**MASTERGLASS 2 Feux**

Pages 2 / 2

\\enteno.local\eno\Betude\PRODUITS FINIS\462340010785.asm

462340010785

Dernière Modif. le 18/03/2025